Sistemi a Cartuccia Universali u-TAH

La cartuccia per prodotti bi-componenti che si adatta alle pistole standard per calafataggio

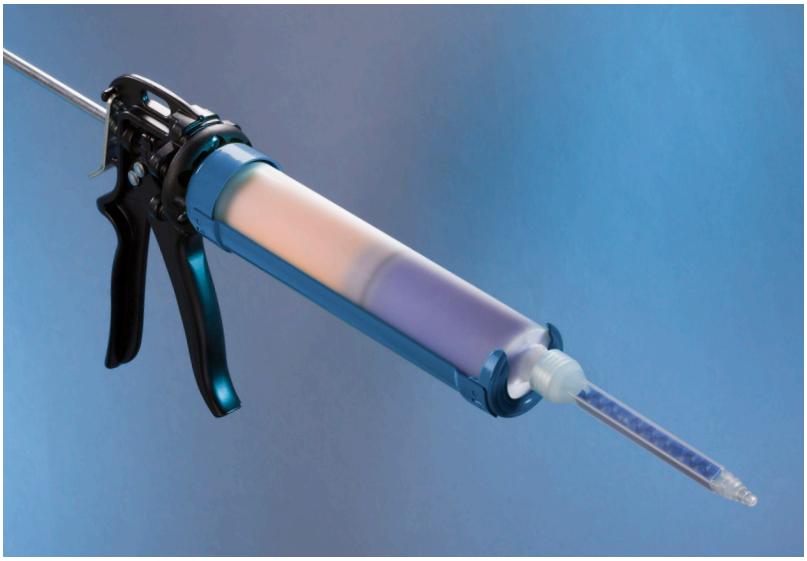

Il nostro sistema a cartuccia Universale u-TAH è un innovativo design bicomponente.

"Siamo contenti di collaborare con EFD, sia in qualità di clienti che di confezionatori qualificati. I prodotti Nordson EFD ci permettono di offrire ai nostri clienti la giusta soluzione di confezionamento al giusto prezzo, e la loro Cartuccia Universale è il miglior prodotto che abbiamo mai usato"

Andrew Lucas, Amministratore Delegato
ALH Systems, produttore di epossidici e resine poliuretaniche

Rapporto	Codice #	Descrizione	Volume Massimo	Materiale
1:1	7703997	Sistema a cartuccia 1:1 u-TAH	250mL	PP
2:1	7702991	Sistema a cartuccia 2:1 u-TAH	180mL	PP
1:1	7363881	Sistema di cartucce u-TAH Gen3 1:1	250mL	PP
2:1	7365126	Sistema di cartucce u-TAH Gen3 2:1	180mL	PP

La cartuccia universale u-TAH® è l'unica cartuccia per prodotti bi-componenti progettata per l'utilizzo con pistole per calafataggio standard.

Questo sistema si adatta anche agli attrezzi per calafataggio pneumatici (ad asta) e a batteria.

La nuova generazione, u-TAH Gen3, riduce la contropressione necessaria per riempire ed erogare, facilitando il lavoro. I suoi componenti interni, che si adattano con precisione, assicurano una tenuta più stretta, fornendo un cordone più affidabile e costante di adesivi strutturali, sigillanti e altro ancora. Inoltre, un indicatore visivo conferma che il pistone interno è completamente innestato, dando fiducia ad ogni utilizzo.

Caratteristiche e vantaggi

- Si adatta alle pistole per calafataggio da 1/10 galloni (310 ml) - non è necessario un dosatore bicomponente speciale
- Possibilità di scelta tra rapporti di volume 1:1 e 2:1
- Fornite pre-assemblate e testate 100% in fabbrica
- Riempimento senza problemi
- Facile da richiudere ermeticamente
- Usata con miscelatori standard o con dado integrale

Riempimento semplice e veloce

- La cartuccia universale viene riempita attraverso il foro di uscita, in seguito vengono montati il tappo e il dado.
- Abbiamo sviluppato tecniche speciali per eseguire le operazioni di riempimento in modo veloce e poco costoso e stabilito protocolli tecnici con i fornitori di macchine in tutto il mondo.
- Se preferite far riempire le vostre Cartucce Universali da un fornitore esterno, vi possiamo fornire una lista di confezionatori autorizzati.

maggiori informazioni

Nordson EFD

Miscelatori Nordson EFD

La scelta del miscelatore è piuttosto difficile quando si tratta di polimerizzare adesivi e sigillanti bi-componenti. EFD offre una vasta gamma di miscelatori statici con differenti diametri, lunghezze, geometrie ed orifizi, per soddisfare varie esigenze applicative. I benefici includono:

- Ottima miscelazione con lunghezze inferiori
- L'operatore può lavorare molto vicino al pezzo

Miscelatori raccomandati

- OptiMixer monouso Serie 480 (piazza)
- Miscelatore Turbo a campana monouso Serie 280 (piazza)
- Miscelatore a campana a spirale serie 260
- Miscelatore a campana a spirale serie 161N
- Miscelatori a spirale monuso in plastica con attacco a campana Serie 160
- Miscelatori Monouso Serie 160AA per sistema Quick-Spray

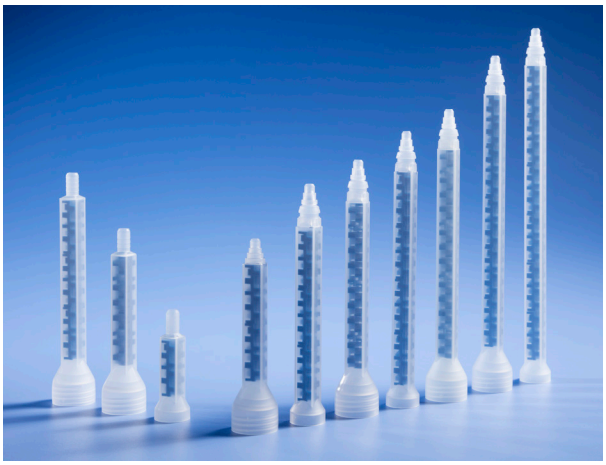

OptiMixers

- 20% più corto di altri mixer similari
- 30% in meno di rifiuti trattenuti

Erogatori raccomandati

- Pistola per calafataggio professionale standard

Pistoni raccomandati

- Le cartucce u-TAH sono dotate di solidi pistoni multi-seal preinstallati

Come funziona?

La Cartuccia Universale u-TAH tiene i due tipi di fluido separati uno davanti all'altro. Il pistone posteriore è stazionario. Quando lo stantuffo interno si muove in avanti, il liquido di colore giallo viene spinto nel tubo centrale attraverso il foro di uscita della cartuccia e quindi nel miscelatore. Contemporaneamente, il pistone mobile consente l'estrusione del fluido blu attraverso il foro di uscita della cartuccia fino al miscelatore.

In figura l'u-TAH standard.

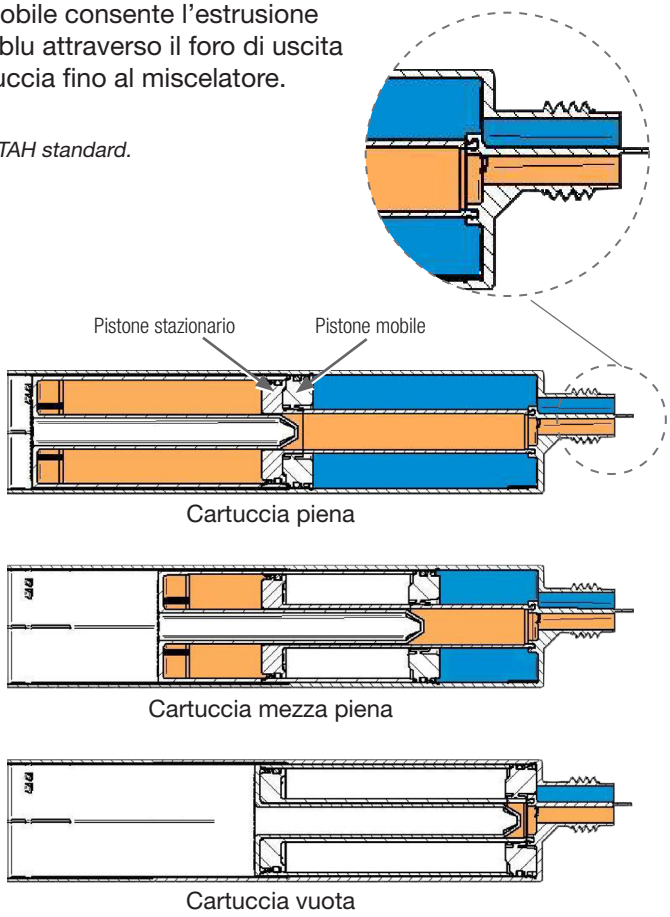

Nordson EFD

EFD è presente in oltre 40 paesi con reti di vendita e assistenza. Per maggiori informazioni, visitare il sito www.nordsonefd.com/it.

Italia
+39 02.216684456; italia@nordsonefd.com

Global
+1-401-431-7000; info@nordsonefd.com

©2025 Nordson Corporation v061025