Solutions Nordson EFD :

Systèmes de Conditionnement pour les Formulateurs de Fluide

Plus d'infos

Nordson EFD

Sommaire

Introduction 1
Normes de Qualité 2
Systèmes de Seringues 3
Consommables Unity 9
Optimum ECO 10
Systèmes de Cartouches 11
Systèmes pour Bi-composants (2K) 16
Systèmes de Remplissage 17
Ressources Utiles 18

Introduction

Nous comprenons les défis auxquels font face aujourd'hui les formulateurs de fluide, en particulier sur les marchés de l'électronique de pointe, des sciences de la vie et de l'assemblage automobile.

Vos fluides d'assemblage de haute technologie et à forte valeur ajoutée contribuent à la fabrication des produits novateurs de demain. C'est la raison pour laquelle Nordson EFD ne cesse de perfectionner ses processus de production et de contrôle de la qualité.

Nous avons conçu nos systèmes de seringues et de cartouches avec des éléments uniques qui apportent le plus haut degré de précision, de répétabilité et de fiabilité dans les processus de conditionnement et de dépose des fluides.

Nous avons utilisé le logiciel de simulation en dynamique numérique des fluides pour développer des seringues et des cartouches qui se remplissent rapidement et de façon régulière, sans turbulences ni air piégé.

Pour vous, cela signifie des remplissages plus rapides et plus uniformes dans des conditionnements qui valorisent la qualité de votre produit. Les utilisateurs finaux bénéficient quant à eux des résultats de dépose précis et constants avec quasiment aucun gaspillage de fluide.

Nordson EFD fournit des solutions de conditionnement de fluide pour les processus de fabrication de demain.

> *"La qualité des contenants dans lesquels nous conditionnons nos produits a une grande importance, c'est la raison pour laquelle nous utilisons les seringues et cartouches Nordson EFD."*
>
> **– DYMAX CORPORATION**

Les Normes de Qualité Optimum

Nordson EFD respecte des procédures de fabrication, des calendriers d'entretien et des spécifications de qualité hautement contrôlés pour la production des consommables Optimum®.

Nous réalisons également des tests de qualité stricts tout au long du process de fabrication, y compris des inspections de la résine avant le démarrage de la production. Aucun agent de démoulage en silicone n'est utilisé dans le processus de moulage de précision ou à tout autre moment lors de la fabrication de nos consommables de dosage.

Tous les consommables sont fabriqués usines exemptes de silicone. Les consommables Optimum sont seulement certifiés pour un usage industriel. Ils peuvent supporter des pressions de fonctionnement de 6,9 bars (100 psi) et une température de 38° C (100° F).

Tous les consommables de dosage Nordson EFD sont conditionnés dans des sacs antistatiques pour les protéger de toute contamination. Les étiquettes des emballages comportent des numéros de lot pour un contrôle et une traçabilité complets du processus.

Les seringues, les cartouches, les pistons, les bouchons et les capuchons peuvent être conditionnés séparément ou pré-assemblés dans de nombreux configuration afin de vous aider à améliorer l'efficience.

Systèmes de Seringues Optimum

Les systèmes de seringues Optimum incluent nos seringues Zero Draft™, nos pistons SmoothFlow™, nos bouchons et nos capuchons, moulés avec précision. Chaque composant breveté a été conçu comme la partie d'un ensemble, intégré à un système qui améliore les rendements et réduit les coûts en réalisant la dépose de fluide la plus précise et répétable possible.

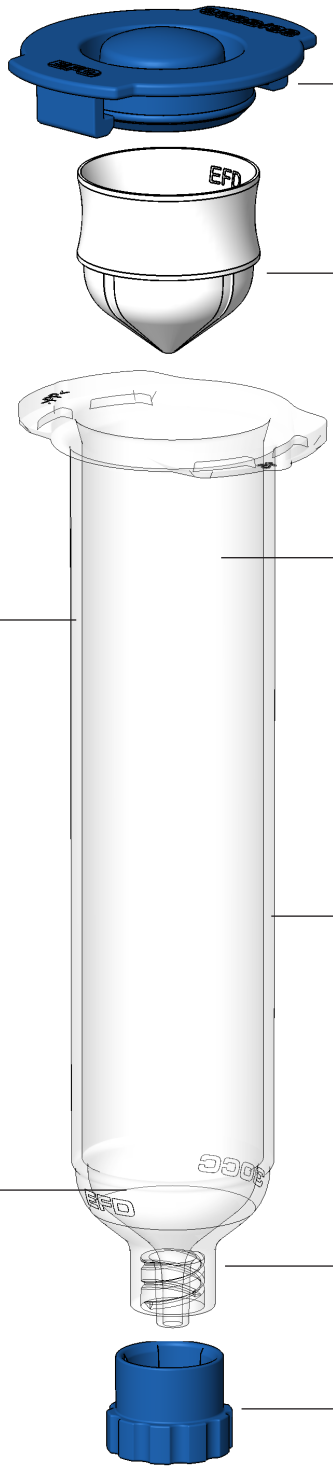

Capuchon (polyéthylène)

Se clipse fermement sur les rebords de la seringue et garantit une fermeture hermétique pour une longue durée de vie du produit

Piston (polyéthylène inerte)

Cannelé, le piston à double lèvre élimine l'air piégé, le gaspillage de produit et la formation de gouttes

Seringue (polypropylène inerte)

L'épaisseur et la solidité des parois moulées sans silicone protègent l'intégrité du produit

0° de conicité de la seringue pour une descente facile du piston

Transparence et compatibilité chimique exceptionnelles

Ajustement parfait du piston au bas de la seringue pour une dépose totale du contenu

Le design du filetage SafetyLok™ assure la fixation sûre du bouchon

Bouchon (polyéthylène)

Etanche et ventilé pour éviter l'emprisonnement de l'air lors de sa mise en place

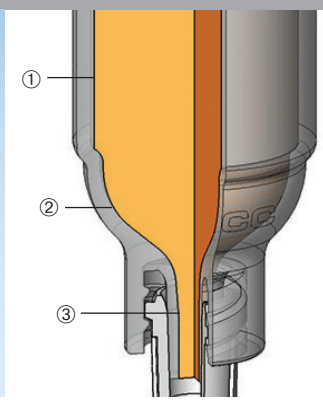

Systèmes de Seringues Optimum

Les seringues Optimum sont moulées à partir d'un polymère qui leur confère une solidité, une transparence et une compatibilité chimique exceptionnelles.

Le design interne ① garantit un débit du fluide libre et laminaire, sans turbulences ou zones mortes qui pourraient retenir de l'air. La surface épaisse ② résiste aux impacts. Un luer interne conique ③ en sortie produit minimise le cisaillement du fluide durant les opérations de remplissage et de dosage.

Les seringues Optimum sont disponibles en version transparente, en version ambre et en version noire dans des capacités de 3, 5, 10, 30, 55 et 70cc.

Les seringues de 70cc sont nos seringues les plus grandes. Elles permettent aux lignes de production de fonctionner plus longtemps avec moins de changements de fluide, ce qui réduit les temps d'arrêt. Ces seringues sont idéales pour les applications électroniques, telles que l'underfill, l'enrobage et le revêtement conforme.

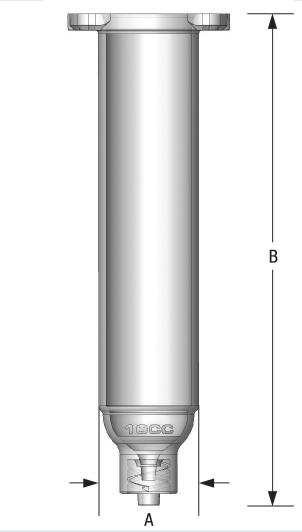

SERINGUES OPTIMUM

Taille	Pour la plupart des fluides Seringues transparentes	Blocage UV* Seringues ambre	Opaques Seringues noires	QTÉ
3cc	7012073	7012084	7012090	(1000)
5cc	7012095	7012102	7012108	(1000)
10cc	7012113	7012123	7012129	(1000)
30cc	7012135	7012144	7012148	(1000)
55cc	7012154	7012159	7012163	(500)
70cc	7365016	7364912	—	(500)

N.B. : Les seringues sont disponibles en version transparente pour la plupart des fluides ; les seringues transparentes ambre sont recommandées pour les produits sensibles aux UV et à la lumière (*moins de 12 % de lumière visible à partir de 550 nm ou moins) et les seringues opaques noires garantissent un blocage complet de la lumière.

COTES DES SERINGUES

Taille	A	B
3cc	11,1 mm	73,0 mm
5cc	14,3 mm	68,3 mm
10cc	19,1 mm	88,9 mm
30cc	25,4 mm	115,9 mm
55cc	25,4 mm	173,0 mm
70cc	25,4 mm	213,1 mm

N.B. : Ces données sont particulières et ne constituent pas une spécification

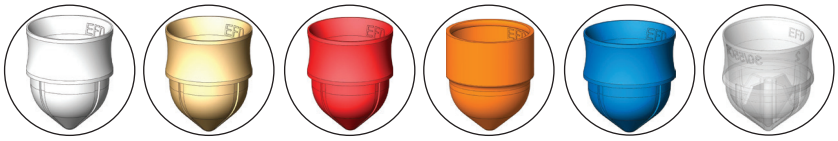

Moulés à partir d'un polyéthylène inerte, ces pistons SmoothFlow brevetés sont insérés dans les seringues pour empêcher les tunnels d'air des produits visqueux et permettre également une utilisation plus facile et plus sûre des fluides de faible viscosité.

Ces pistons uniques sont dotés de canaux moulés avec précision ① qui empêchent de piéger l'air, et d'un rayon constant ② qui réduit le cisaillement du fluide lors du remplissage. La géométrie précise du piston ③ s'adapte parfaitement à celle également précise de la seringue pour éliminer les résidus à la fin de la dépose.

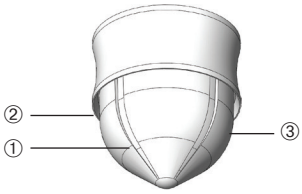

N.B. : Des seringues avec les pistons pré-insérés sont disponibles pour un remplissage par le bas.

PISTONS OPTIMUM							
Taille	Blanc SmoothFlow	Beige SmoothFlow	Rouge SmoothFlow	Orange Flatwall	Bleu LV Barrier	Transparent Flexible	QTÉ
3cc	7012167	7012171	LV Barrier	7012322	7014603	7362321	(1000)
5cc	7012173	7012177	7012175	7012324	—	7362318	(1000)
10cc	7012179	7012183	7012181	7012326	7014601	7029356	(1000)
30/55/70cc	7012185	7012189	7012187	7012328	7014599	7029552	(1000)

*Les pistons flexibles transparents sont moulés à partir de polyéthylène basse-densité (LDPE).

Pistons Optimum

Disponibles dans six versions :

Blanc à lèvre peut être utilisé avec la plupart des fluides.

Beige très peu ajusté pour fluides chargés en bulles d'air.

Rouge très ajusté pour doseurs volumétriques.

Orange parois lisses ; empêche les fluides visqueux chargés en bulles d'air de « rebondir » sur le piston.

Bleu LV Barrier pour les cyanoacrylates et les fluides de très faible viscosité.

Transparent et Flexible, il réduit le phénomène de "rebond" lors de la dépose de produits visqueux, tout en éliminant les résidus de produit sur les parois de la seringue.

Bouchons et Capuchons Optimum

Les bouchons possèdent une large surface d'attache cannelée ① qui facilite leur mise en place et leur retrait, et une soupape ② qui empêche l'air d'être introduit dans la seringue. Les capuchons sont conçus avec un bouton poussoir ergonomique ③ qui garantit un ajustement précis à la seringue.

N.B. : Des seringues avec les bouchons pré-installés sont disponibles pour un remplissage par le haut.

BOUCHONS ET CAPUCHONS OPTIMUM			
Les capuchons garantissent une fermeture hermétique.			
Taille	Bleu	Vert	QTÉ
3cc	7012191	—	(1000)
5cc	7012193	7012769	(1000)
10cc	7012195	7012768	(1000)
30/55/70cc	7012197	7012767	(1000)
Les bouchons ferment les seringues.			
Taille	Bleu	Vert	QTÉ
Une taille	7012199	7012201	(1000)

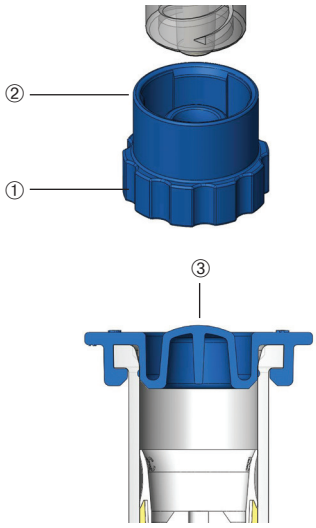

Kits de Seringues Optimum

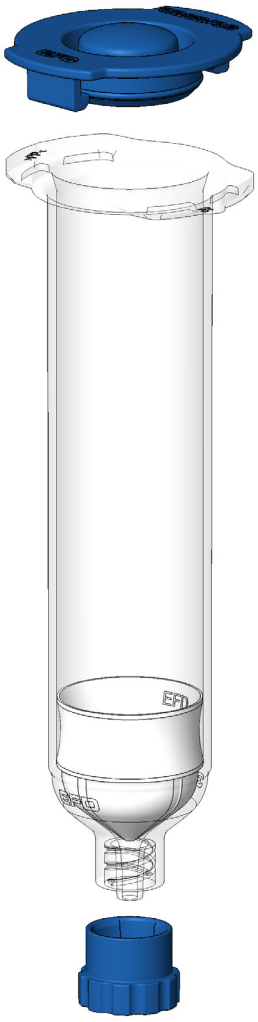

Les kits de seringues Nordson EFD constituent le moyen le plus pratique et le plus fiable de conditionner les fluides. Chaque kit contient un ensemble complet de 500 ou 1 000 seringues, pistons, bouchons et capuchons. Les pistons SmoothFlow blancs, les bouchons et les capuchons bleus sont les standards. D'autres couleurs sont disponibles.

Le contenu d'un kit est divisé en 4 parties. Chaque partie contient 250 ensembles complets, emballés dans des sachets antistatiques. Les sachets individuels sont hermétiquement scellés. Ceci permet de :

- Simplifier la manipulation et contrôler la distribution aux postes de remplissage
- Réduire le gaspillage et la perte des pièces individuelles – Les kits Nordson EFD sont organisés en boîtes
- Faciliter la gestion du stock et la réception des commandes
- Protéger les pièces de la poussière et d'autres contaminants grâce aux sachets antistatiques
- Suivre facilement les pièces par les numéros de lot placés sur chaque sachet de consommables

KITS DE SERINGUES OPTIMUM

Taille	Pour la plupart des fluides Seringues transparentes	Blocage UV Seringues ambre	Opaques Seringues noires	QTÉ
3cc	7012078	7012087	7012092	(1000)
5cc	7012100	7012105	7012110	(1000)
10cc	7012120	7012124	7012132	(1000)
30cc	7012141	7013612	7012151	(1000)
55cc	7012157	7012161	7013610	(500)

Possibilité de personnaliser les kits sur demande.
Contacter notre équipe technique.

Seringues Optimum avec pistons pré-insérés

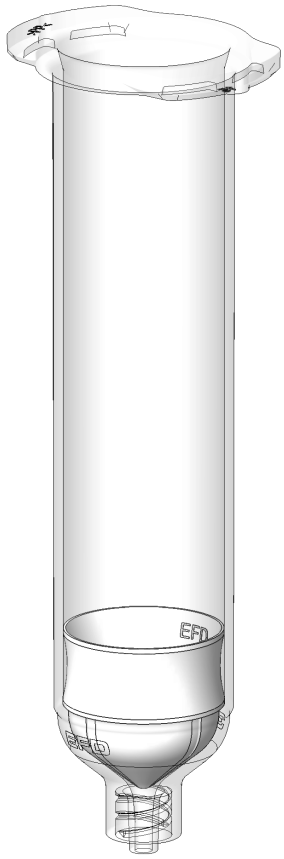

La possibilité de commander des pistons déjà insérés dans les seringues transparentes, ambre et noires apporte une valeur ajoutée considérable. Les pistons pré-insérés économisent de la main d'œuvre et empêchent toute introduction de poussière ou de saletés à l'intérieur de la seringue sous le piston.

Chaque kit contient 500 ou 1000 seringues avec pistons pré-insérés au fond de la seringue pour plus de facilité. Ceci optimise le processus en permettant aux opérateurs de remplir les seringues par le bas avec moins de risque d'introduction de l'air ou de contaminants dans le fluide lors du conditionnement.

KITS DE SERINGUES/PISTONS OPTIMUM

Taille	Pour la plupart des fluides Kits seringues /pistons	Blocage UV Kits seringues ambre/ pistons	Opaques Kits seringues noires/ pistons	QTÉ
3cc	—	—	7012093	(1000)
5cc	7013613	—	—	(1000)
10cc	7012121	7012125	7012133	(1000)
30cc	7012142	—	7012152	(1000)
55cc	7013611	—	—	(500)

Les pistons blancs SmoothFlow sont les standards. D'autres couleurs sont disponibles.

Seringues Optimum avec bouchons pré-installés

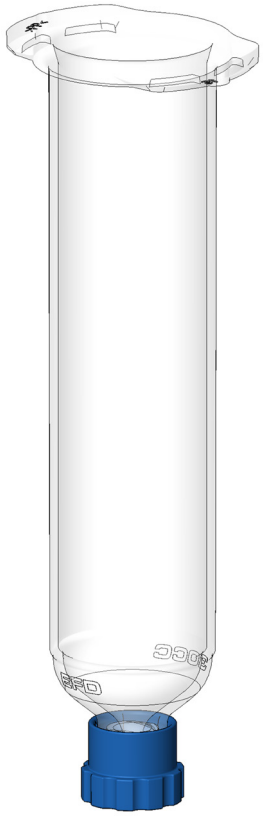

La possibilité de commander des bouchons déjà installés sur les seringues transparentes, ambre et noires apporte une valeur ajoutée considérable pour les formulateurs de fluide qui remplissent les seringues par le haut. Grâce aux bouchons correctement vissés, les opérateurs reçoivent des seringues prêtes à être remplies. Cela élimine une étape.

KITS DE SERINGUES/BOUCHONS OPTIMUM

Taille	Pour la plupart des fluides Kits seringues transparentes /bouchons	Blocage UV Kits seringues ambre/ bouchons	Opaques Kits seringues noires/ bouchons	QTÉ
3cc	7013811	7361972	—	(1000)
5cc	—	7026760	7015971	(1000)
10cc	—	7015349	7015971	(1000)
30cc	—	7015350	7015348	(1000)
55cc	7013807	—	—	(500)

Les bouchons bleus sont les standards. D'autres couleurs sont disponibles.

Consommables Unity HiTemp

Les seringues Unity™ HiTemp™ offrent une alternative rentable aux seringues couramment utilisées dans la dépose d'adhésifs hot melt. Les seringues sont compatibles avec les systèmes de dosage Séries Unity IC et Unity PURJet™ 30 de Nordson et les autres doseurs industriels de hot melt.

Fonctions et bénéfices

- Matériaux exclusifs qui maintiennent l'intégrité à des températures élevées
- Les seringues jetables réduisent les temps d'arrêt et les coûts d'entretien, comparées aux seringues standard en métal
- Dosage fiable et répétable d'adhésifs hot melt jusqu'à 180° C

SERINGUES UNITY			
Taille	HiTemp (125° C)	Extreme HiTemp (180° C)	Qté/Boîte
30cc	7360474	—	1000
30cc	—	7360472	500
30cc	7360475	7360473	20
BOUCHONS ET CAPUCHONS			
Taille	Bouchon Extreme HiTemp blanc		Qté/Boîte
30cc	7360317		1000
ADAPTATEUR UNITY			
Taille	Tuyau de 1,8 m		Qté/Boîte
30cc	7362347		1
Adaptateur vendu séparément.			

Consommables Optimum ECO

Les consommables de dosage Optimum ECO de Nordson EFD sont fabriqués à partir de polyéthylène issu de sources durables et présentent une teneur biologique de 94 % à 96 %. Ce système respectueux de l'environnement aide à répondre aux initiatives de développement durable des entreprises en utilisant des résines naturelles dérivées de canne à sucre au lieu des sous-produits de l'industrie pétrochimique.

Fonctions et bénéfices

- Consommables fabriqués à partir de ressources renouvelables
- Minimise la consommation et en conséquence les gaz à effet de serre dans l'atmosphère, réduisant ainsi l'empreinte carbone
- La transparence de la seringue permet à l'opérateur de contrôler le niveau de produit
- Propriétés de congélation supérieures pour les produits pré-mélangés comparées aux seringues standard en polypropylène

CONSOMMABLES ECO				
Taille	Seringues ECO naturels	Pistons ECO naturels	Capuchons ECO naturels	Qté/Boîte
3cc	7364681	7364695	7364703	1000
5cc	7364682	7364696	7364704	1000
10cc	7364683	7364697	7364705	1000
30cc	7364684	7364698	7364706	1000
55cc	7364685*	7364698	7364706	1000
BOUCHONS ECO				
—	7364680	—	—	1000

*Comprend 500 seringues.
Les pistons Optimum ECO sont conçus pour être utilisés uniquement avec les seringues ECO.

Systèmes de cartouches Optimum

Les systèmes de cartouches Optimum incluent nos cartouches Zero Draft™, nos pistons, nos bouchons et nos capuchons, moulés avec précision. Chaque composant a été conçu comme la partie d'un ensemble, intégré à un système qui améliore les rendements et réduit les coûts en réalisant la dépose de fluide la plus précise et répétable possible.

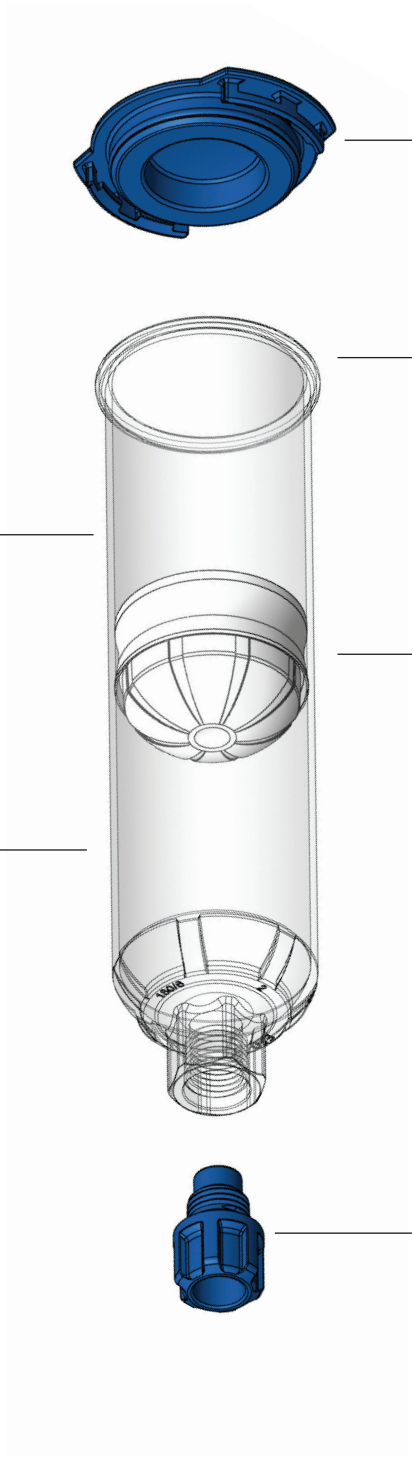

Capuchon (polyéthylène)

Se clipse fermement sur les rebords de la cartouche et garantit une fermeture hermétique pour une longue durée de vie du produit

Cartouche (polymère propriétaire)

L'épaisseur et la solidité des parois moulées sans silicone protègent l'intégrité du produit

0° de conicité de la cartouche pour une descente facile du piston

Piston (polyéthylène haute densité)

Les canaux du piston aident à dissiper l'air au cours du processus de remplissage, les doubles bords raclant éliminent le gaspillage et les résidus

Transparence et compatibilité chimique exceptionnelles

Bouchon (polyéthylène)

Etanche et ventilé pour éviter l'emprisonnement de l'air lors de sa mise en place

Cartouches Optimum

Les cartouches Optimum sont moulées à partir d'un polymère transparent et résistant, conforme aux normes FDA et RoHS, avec des parois ZeroDraft qui assurent des diamètres intérieurs constants pour un déplacement aisé du piston.

De fortes nervures moulées ① autour de la sortie de cartouche empêchent toute fissure lors de l'installation de raccords ou d'embouts. Des filets moulés avec précision et un contre-alésage conique ② en sortie produit ¼ NPT assurent une fermeture sûre et étanche lors du conditionnement et de l'expédition. L'embout hexagonal de sortie ③ s'emboîte dans l'orifice correspondant du porte-cartouche, permettant l'installation rapide et sans outil de raccords et d'embouts.

Les cartouches Optimum sont disponibles en version transparente, ambre (bloquant les UV), noire (bloquant la lumière), blanche et verte dans des capacités de 75 ml, 180 ml, 360 ml, 600 ml et 960 ml.

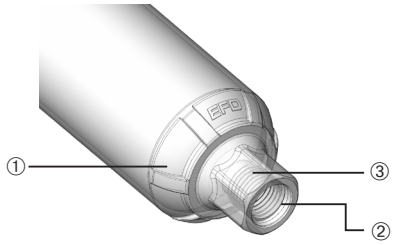

CARTOUCHES OPTIMUM

Taille	Transparent	Blanc	Ambre	Noir	QTÉ
75 ml	7659164	—	7659167	—	250
180 ml	7012401	7026679	7012402	7012403	250
360 ml	7012410	7028389	7012411	7012412	250
600 ml	7012417	7028362	7012737	7013879	100
960 ml	7014092	7028393	7014093	7014095	100

Les cartouches sont disponibles en version transparente pour la plupart des fluides, les transparentes ambre sont recommandées pour les produits sensibles à la lumière (*moins de 12 % de lumière visible à partir de 550 nm ou moins), les opaques noires pour un blocage complet de la lumière et les blanches pour une meilleure résistance aux températures de congélation.

COTES DES CARTOUCHES

Taille	A	B
75 ml	43,2 mm	98,8 mm
180 ml	43,2 mm	181,5 mm
360 ml	43,2 mm	314,3 mm
600 ml	68,3 mm	249,7 mm
960 ml	68,3 mm	346,4 mm

N.B. : Ces données sont particulières et ne constituent pas une spécification

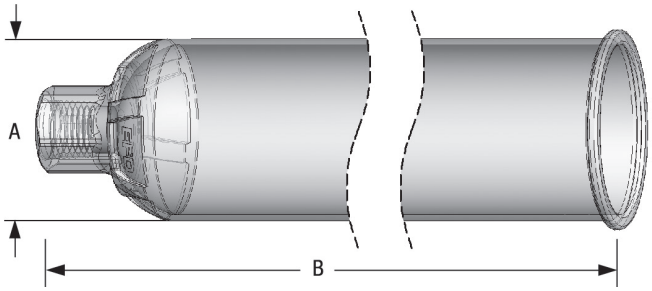

Pistons des Cartouches Optimum

Les pistons des cartouches Optimum sont moulés avec précision à partir de polyéthylène haute-densité. Leur ajustement parfait ① aux parois de la cartouche garantit un déplacement régulier et assure des résultats homogènes pour le conditionnement et le dosage de fluides.

La forme unique du dôme ainsi que les canaux ② aident à dissiper l'air au cours du processus de remplissage, réduisant ou éliminant ainsi le besoin de centrifugation. Les doubles bords raclant éliminent le gaspillage et les résidus afin de réduire les coûts de production et simplifier le recyclage des cartouches utilisées.

N.B : Des cartouches avec les pistons pré-insérés sont disponibles pour un remplissage par le bas.

PISTONS OPTIMUM			
Réf.	Taille	Couleur	QTÉ
7012420	75, 180, 360 ml	Blanc	250
7362086	75, 180, 360 ml	Bleu	250
7012422	600, 960 ml	Blanc	100

Les pistons bleus ont des lèvres et des parois plus souples qui réduisent la formation de bulles d'air et empêchent la formation de gouttes en sortie de cartouche lors de la dépose de fluide très épais et la couleur permet de voir facilement le piston à l'intérieur de la cartouche..

Bouchons et Capuchons des Cartouches Optimum

Les bouchons filetés avec évent empêchent l'air d'être introduit dans la cartouche. Ils disposent également d'un embout hexagonal ① permettant une installation automatisée.

Les capuchons sont dotés d'un pouton-poussoir souple ② qui permet à l'air de s'échapper lorsqu'il est encliqueté sur la cartouche. Ils assurent une fermeture hermétique afin de préserver la fraîcheur du produit et d'éviter les fuites pendant le transport.

N.B : Des cartouches avec les bouchons pré-installés sont disponibles pour un remplissage par le haut.

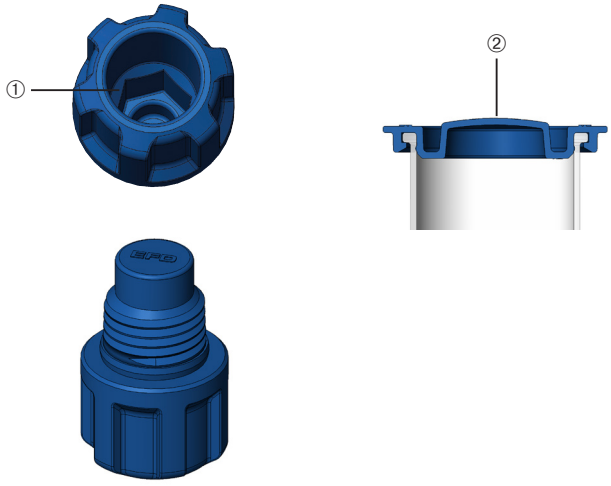

CAPUCHONS DE SERINGUES OPTIMUM			
Réf.	Taille	Couleur	QTÉ
7012424	75, 180, 360 ml	Bleu	250
7012426	600, 960 ml	Bleu	100
BOUCHONS DE SERINGUES OPTIMUM			
Réf.	Taille	Couleur	QTÉ
7012428	Toutes	Bleu	250

Cartouches Optimum avec pistons pré-insérés

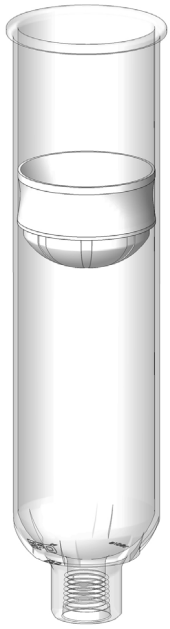

La possibilité de commander des pistons déjà insérés dans les cartouches apporte une valeur ajoutée considérable. Les pistons pré-insérés économisent de la main d'œuvre et empêchent toute introduction de poussière ou de saletés sous le piston lors du remplissage des cartouches par le bas.

Chaque kit contient un ensemble de 250 ou 100 pistons pré-insérés au fond des cartouches, pour plus de praticité.

KITS CARTOUCHES/PISTONS OPTIMUM

Taille	Transparent /piston	Blanc /piston	Ambre /piston	QTÉ
180 ml	7012404	7029561	—	(250)
600 ml	7012418	7029562	7012738	(250)
960 ml	7014096	—	—	(100)

Les pistons blancs sont les standards. Des kits personnalisés sont possibles sur demande. Contacter notre équipe technique.

Systèmes de Cartouches Optimum

Les porte-cartouches Optimum sont moulés à partir de résine clarifiée haute résistance qui permet de facilement contrôler visuellement les niveaux de fluide. De grandes nervures texturées assurent une prise ergonomique pour la mise en place des couvercles.

Les couvercles de porte-cartouches présentent des clips de sûreté qui s'emboîtent sur le corps du porte-cartouche en émettant un clic audible. Un connecteur rapide sur le couvercle évite l'utilisation d'un raccord baïonnette.

SYSTÈMES DE PORTE-CARTOUCHES			
Systèmes de Porte-Cartouches*		Corps de Porte-Cartouches	
Réf.	Taille	Réf.	Taille
7012430	75 ml	7013857	75 ml
7012433	180 ml	7013858	180 ml
7012436	360 ml	7013859	360 ml
7012439	600 ml	7013860	600 ml)
7013899	960 ml	7013900	960 ml
Couvercles de Porte-Cartouches			
Réf.	Taille		
7012531	75, 180, 360 ml		
7012532	600, 960 ml		
Kits de joints toriques pour couvercles de porte-cartouches (2/pkg.)			
Réf.	Matière	Taille	
7014373	Buna	75, 180, 360 ml	
7026914	EPR	75, 180, 360 ml	
7026916	EPR	600, 960 ml	

***N.B. :** Pour les systèmes de porte-cartouches avec régulateurs de pression de 1 bar (15 psi) et de 7 bars (100 psi), contacter notre équipe technique. Les joints toriques pour couvercle de porte-cartouche sont disponibles dans deux matières différentes. Veuillez sélectionner la matière la mieux adaptée à votre produit. Le Buna est la matière standard des joints toriques.

"Nordson EFD est notre fournisseur préféré – rapide, professionnel, il propose des produits de premier ordre."

– Contract Packager

Consommables de Dosage Bi-composants (2K)

La gamme de produits 2K de Nordson EFD comprend des mélangeurs statiques, des systèmes de cartouches et des valves de dosage/mélange pour produits bi-composants (2K) réactifs de type adhésifs et joints, tels que les époxies, les uréthanes, les silicones et les acryliques.

Nos solutions de mélange certifiées ISO 9001/2015 incluent deux géométries de mélangeur : des mélangeurs carrés et spirale. Utilisant une technologie propriétaire de simulation d'écoulement pour améliorer le design du passage du fluide et la géométrie des éléments, l'OptiMixer™ carré séries 480 offre une meilleure qualité de mélange dans une longueur plus courte de 20 %, sans incidence sur les autres facteurs de performance.

Les cartouches bi-composantes sont proposées dans des capacités allant de 1 à 1500 ml. La cartouche bi-composante révolutionnaire u-TAH® Universel est identique aux cartouches de mastic standards, tout en offrant le dosage le plus efficace et le plus qualitatif de l'industrie.

C'est le seul système de cartouche capable de maintenir un contrôle précis du ratio et qui s'adapte aux pistolets à mastic existants de 1/10 gallon ou de 310 ml. Ce système élimine le besoin pour les utilisateurs finaux d'acheter des pistolets spéciaux coûteux.

Nordson EFD propose également des seringues doubles et des mélangeurs statiques qui permettent de mélanger et de déposer de manière contrôlée des produits bi-composants : époxies, adhésifs, joints, gels, pâtes, utilisés dans de nombreuses applications liées aux réparations domiciliaires, à l'automobile, à la santé, à la beauté et au dentaire.

Contacter notre équipe technique ou visiter notre site web www.nordsonefd.com/FR/2Ksystems pour plus d'information.

Systèmes de Remplissage de Seringues Atlas

Les systèmes de remplissage Nordson EFD permettent le transfert rapide, propre et simple de graisses, silicones et autres produits non auto-lissants conditionnés en cartouches vers des seringues de 3, 5, 10, 30, 55 et 70cc.

Les systèmes de remplissage manuels éliminent les allers et venues au poste de remplissage et améliorent le process des lignes de production.

Les postes de remplissage de seringues sont disponibles en version 75 ml, 180 ml, 360 ml, 600 ml et 960 ml.

Fonctions et bénéfices

- Design transparent pour une utilisation optimale des quantités par cartouche
- Remplissage rapide et précis
- Convient aux seringues de 3cc à 70cc
- Repères pour un positionnement aisé de nombreuses unités
- Des seringues préremplies améliorent la productivité des postes de travail et réduisent les coûts de main d'oeuvre

7022446 Système de Remplissage 922BL
Pour cartouches 75 ml. Système complet livré avec un régulateur et manomètre 0-7 bars, un porte-cartouche avec couvercle et interrupteur pneumatique, des raccords, un support, une cartouche avec plongeur et contrepoids indicateur du niveau de remplissage pour seringues 5cc, 10cc et 30/55/70cc.

7022447 Système de Remplissage 926BL
Pour cartouches 180 ml. Livré avec les mêmes éléments que le 922BL.

7022445 Système de Remplissage 920BL
Pour cartouches 360 ml. Livré avec les mêmes éléments que le 922BL.

7013568 Système de Remplissage
Pour cartouches 600 ml. Livré avec les mêmes éléments que le 922BL.

7013901 Système de Remplissage
Pour cartouches 960 ml. Livré avec les mêmes éléments que le 922BL.

Système de remplissage pour cartouches de type européen de 300ml

Simplifie le transfert de silicones et d'autres produits livrés dans des cartouches de 310 ml vers des seringues de 3cc, 5cc, 10cc, 30cc, 55cc et 70cc, sans gaspillage, ni salissure, ni bulles d'air.

7022452 940BL Pour cartouches de type européen de 300ml
Système complet livré avec régulateur et manomètre 0-4,1 bars, un porte-cartouche avec couvercle et interrupteur pneumatique, des raccords, un support, une cartouche avec plongeur et contrepoids indicateur du niveau de remplissage pour seringues 3cc, 5cc, 10cc et 30/55cc.

Ressources Utiles

Choisir et mettre en place l'équipement de dosage de fluide qui convient le mieux à votre application commencent par l'accès aux meilleures ressources possibles. En voici quelques unes pour vous aider à démarrer :

Vidéos d'Applications

Visiter notre Galerie vidéo pour accéder à plus de 150 vidéos de nos produits, de leurs applications et de tutoriels sur la façon d'utiliser nos systèmes. Ces vidéos montrent les systèmes de dosage Nordson EFD en action.

Regarder les vidéos : www.nordsonefd.com/fr/VideoGallery

Ce que nos clients disent

Découvrir comment Nordson EFD aide quotidiennement les fabricants à améliorer leurs processus de dosage de fluides.

Nos clients ont la parole : www.nordsonefd.com/fr/Testimonials

Conseils d'experts

Les spécialistes du dosage Nordson EFD ont, en moyenne, une expérience de plus de 10 années, au cours desquelles ils ont aidé leurs clients à trouver les solutions de dosage adaptées à leurs besoins.

Demander un conseil d'expert : www.nordsonefd.com/fr/Conseil

Suivre notre blog : www.nordsonefd.com/fr/Blog

Recherche aisée de références

Notre catalogue digital permet de trouver facilement les produits en faisant une recherche par référence ou par mot-clé et d'obtenir des liens vers des spécifications produits, vidéos et plus encore. Vous pouvez également accéder au catalogue à partir de votre smartphone.

Trouver des références : www.nordsonefd.com/Digital-Catalog

Guide de Référence des Consommables Optimum

Poster mural en couleur pour une consultation aisée. Inclut des conseils utiles pour choisir les consommables en fonction des applications.

Télécharger le guide : www.nordsonefd.com/FR/ComponentsGuide

Obtenir Plus d'Informations

Le réseau mondial de Nordson EFD, composé de spécialistes qualifiés du dosage de fluide, est disponible pour discuter de votre projet de dosage et vous recommander un système qui répondra à vos exigences techniques et à votre budget.

Appelez-nous ou envoyez-nous un e-mail pour une consultation.

France : +33 (0)1 30 82 68 69 – EFDEU-South@nordson.com

Benelux : 00800 7001 7001 – EFDEU-North@nordson.com

Suisse : +41 (0)81 723 47 47 – info.ch@nordsonefd.com

Canada : 800.556.3484 – canada@nordsonefd.com

www.nordsonefd.com/fr/Conseil

Suivez-nous

Nordson EFD

Pour une assistance technique et commerciale dans plus de 40 pays, contactez Nordson EFD ou visitez www.nordsonefd.com/fr.

France, Dosage 2000
+33 (0) 1 30 82 68 69
EFDEU-South@nordson.com

dosage 2000 Filiale de Nordson EFD LLC

Suisse
+41 (0) 81 723 47 47; info.ch@nordsonefd.com

Benelux
00800 7001 7001; EFDEU-North@nordson.com

Canada
800-556-3484; canada@nordsonefd.com

Global
+1-401-431-7000; info@nordsonefd.com

Viton est une marque déposée de E.I. DuPont.
©2024 Nordson Corporation v112024