752V-DVD 隔膜式胶阀

精密、无气泡点胶，适用于粘接和涂层

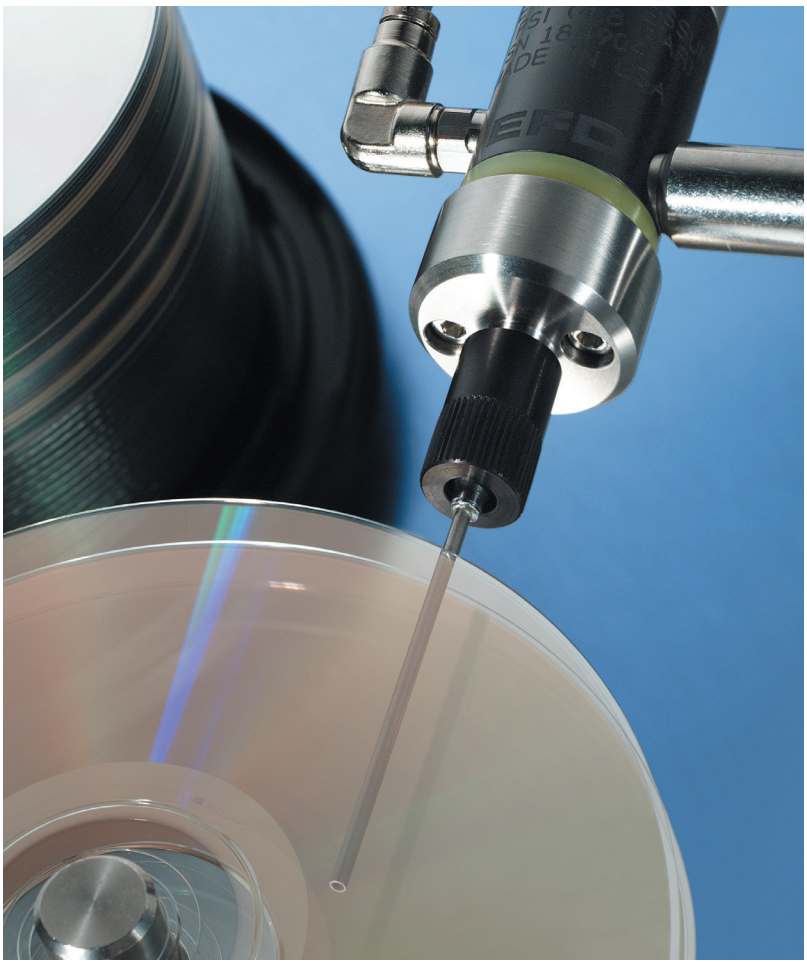

气缸主体组建采用阳极氧化涂层铝材。

物料编号	描述
7021411	752V-DVD 胶阀

752V-DVD胶阀系统专为DVDs和CDs碟片生 产中使用的UV固化胶和其他类似流体而设计 的。流畅的流体运动减少了紊流现象和气泡的 产生。

特性

- 断胶干净，无需使用复杂密封装置
- 胶阀开启时间短至15毫秒
- 工作频率超过500次/分钟
- 不锈钢胶阀头
- 防篡改行程控制调节
- 精巧的体积和较轻的重量
- 低维护设计

更多信息

Nordson EFD

系列规格参数

项目	描述
尺寸	76.3长度 x 26.9直径 毫米 (3.00长度 x 1.06直径 英寸)
重量	172.9克 (6.1盎司)
胶阀启动压力	4.8–6.2 bar (70–90 psi)
最大流体压力	4.8 bar (70 psi)
进料口	1/8 NPT (内螺纹)
出料口	1/4-28 UNF
固定方式	(1)10-32 螺纹孔
工作频率	超过500次／分钟
气缸主体	阳极氧化涂层铝材
流体槽	303不锈钢
活塞	303不锈钢
隔膜	经FDA认证的UHMW聚乙烯或PTFE
针头转接头	聚丙烯
针头固定 螺母	铝材
最高操作 温度	43° C (110° F)
质保期	1年有限质保

所有不锈钢部件均经钝化处理。
*UHMW超高分子量聚乙烯

752V-DVD 系列胶阀

752V-DVD点胶阀具有惰性聚合物材质的隔膜，能够隔离驱动器和胶阀，从而实现非常精密的流量控制，适用于所有中低粘度流体。752V-DVD胶 阀的独特设计，能够快速开启/关闭胶阀，并迅速达到最高流速。

出胶量的多少取决于胶阀开启时间的长短，流体压力、流体粘度、流量调节和针头的大小。

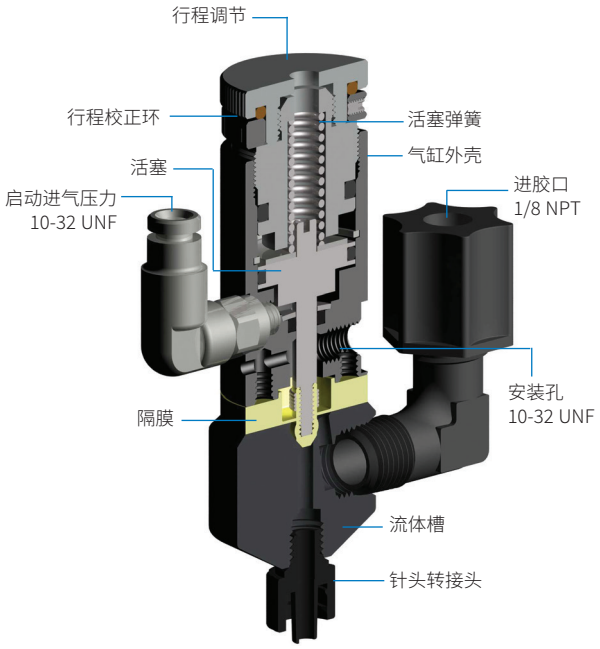

隔膜式胶阀系统

整个系统包括752V-DVD系列隔膜式胶阀，ValveMate™ 8000 控制器，储液容器和点胶针头。

专业的技术支持和严格的质量标准确保卓越的产品性能。EFD完 备的点胶系统可以满足您各种应用需求。

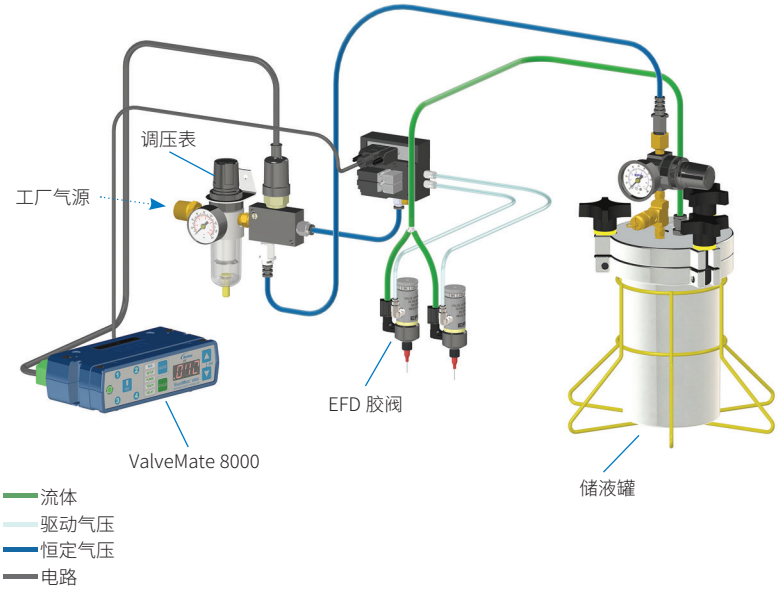

Nordson
EFD

ValveMate 8000 控制器

胶阀开启时间是控制胶点尺寸的最重要因素。ValveMate控制器可通过调节按钮将胶阀开启时间调整 到合适的位置。

- 多胶阀控制 - 最多 (4) 个胶阀
- 可编程控制器 (PLC) 的本地补充协作
- 易于控制胶点尺寸
- 提高产品产量
- 方便操作工操作
- 可进行在线调节
- 达到机器的最高效率

自动化点胶系统

诺信EFD可提供一系列自动化系统与752V-DVD系列胶阀配合使用。我们的自动化系统能够提供稳定、精准及可重复性，使最为复杂的点胶应用也能够变得便捷。简便的设置与编程以及优化的点胶结果得益于超高性能，例如激光高度感应功能与完全集成式的CCD摄像头，或为较大产品而设计的特定的在线式系统。

储液系统

诺信EFD的储液系统配有精密、稳定的调压表，确保为胶阀施加恒定的流体压力。储液罐有三种容积规格可供选择：1.0、5.0和19.0升。Optimum®卡式胶筒及其外胆规格从2.5盎司到32盎司 (75 毫升到 950 毫升)可选。

注: 1.0升的储液罐可容纳一瓶1磅装的瞬干胶。

点胶针头

选择合适的针头对于充分发挥胶阀的性能至关重要。752V系列胶阀配有点胶针头套盒。套盒包含14-25号的SmoothFlow™ TT斜式针头、14-21号的精密不锈钢针头以及针头盖。

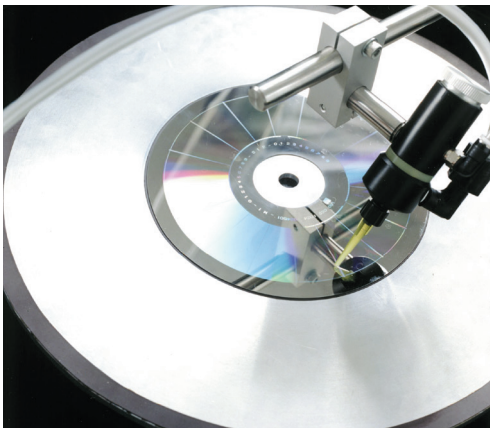

752V点胶阀点涂UV固化胶粘接DVD光盘。

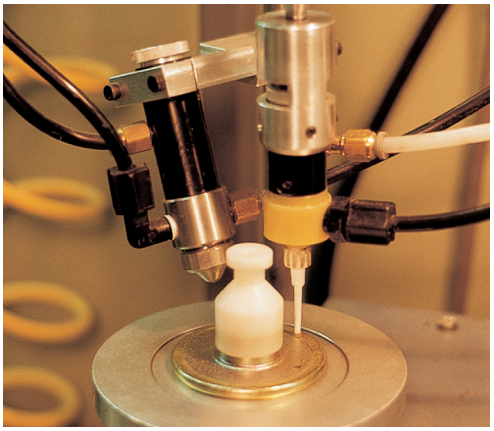

752和780胶阀点/喷胶黏剂和促凝剂，用于喇叭磁铁粘接。

Nordson EFD

免费工艺评估

请联系诺信EFD，配置一套满足您具体需求的自动化点 胶系统：

- 经验丰富的流体点胶专家将为您进行免费的工艺评估。
- 客户购买前为客户的样品进行评估并达到客户的要求。

+86-21-3866 9006; china@nordsonefd.com

联系我们

Nordson EFD

诺信EFD的销售服务网络遍布全球40多个国家和地区。您可以直接联系EFD或访问www.nordsonefd.com/cn 获得销售和售后服务。

中国

+86 (21) 3866 9006; china@nordsonefd.com

台湾地区

+886 (2) 2902 1612; china@nordsonefd.com

新加坡

+65 6796 9522; sin-mal@nordsonefd.com

Global

+1-401-431-7000; info@nordsonefd.com

©2024 Nordson Corporation v100324